СТЕРЖНЕВАЯ ЗАЩЕЛКА

РЕДУКТОР СО СКЛАДНОЙ РУЧКОЙ

602

ПОЛНОСТЬЮ МЕТАЛЛИЧЕСКИЙ

IP 65

LH/RH

RoHS

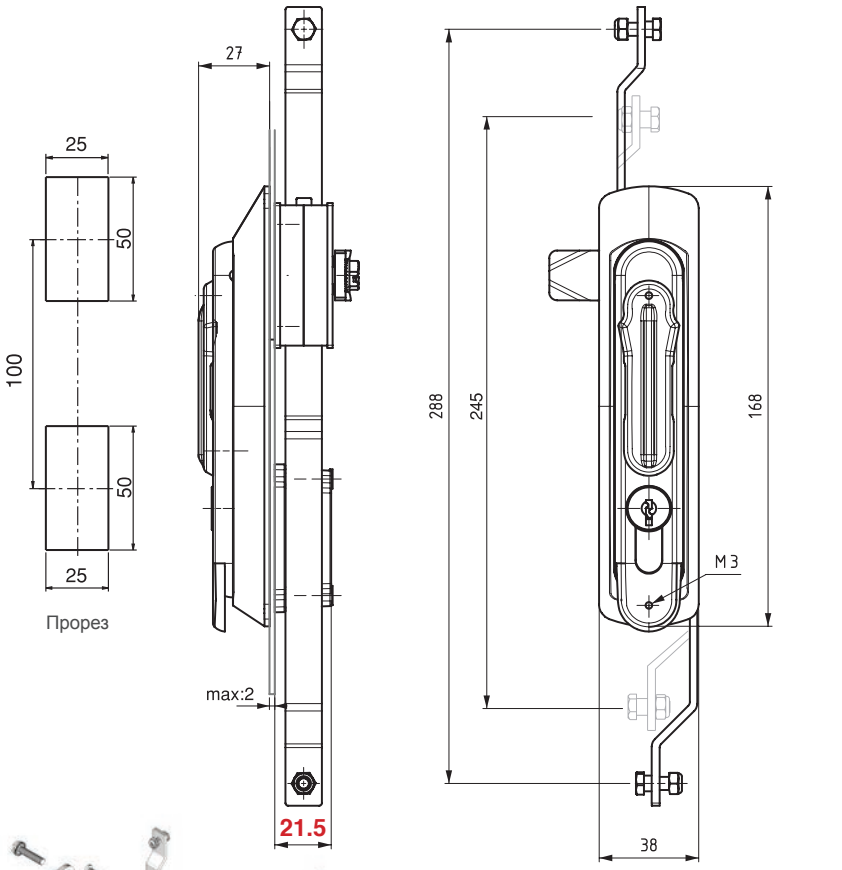

- Полностью металлическая конструкция
- Складная ручка для шкафов из стали и полиэстра
- 40 мм евро-профиль с установленным одиночным цилиндром
- Повышенная устойчивость к коррозии
- Доступна модель повышенного уровня безопасности из меди с одиночным цилиндром и евро-профилем

ПРИМЕНЕНИЕ

Электрические панели, пеналы для оборудования
шкафы для использования вне помещений

МАТЕРИАЛ

КОРПУС:	Замак DIN-EN 1774-ZnAl4Cu1
РУЧКА:	Замак DIN-EN 1774-ZnAl4Cu1
М. КАРАК:	Замак DIN-EN 1774-ZnAl4Cu1
МЕХАНИЗМ:	Замак DIN-EN 1774-ZnAl4Cu1
УПЛОТНЕНИЕ:	Полиуретан

Кулачки см. на стр.: 130 - 131

Стержни см. на стр.: 134 - 143

Ключи см. на стр.: 144 - 145

КОД ИЗДЕЛИЯ

602 - 1 F - 1 F - D D - C C - 1

КОД ГРУППЫ; РУЧКА; КОРПУС; ЦИЛИНДР; КУЛАЧОК; Только для Замок

ФИНИШНОЕ ПОКРЫТИЕ; МАТЕРИАЛ; ФИНИШНОЕ ПОКРЫТИЕ; МАТЕРИАЛ

1 Вариант с замком

МАТЕРИАЛ	M
Замак	1

ФИНИШНОЕ ПОКРЫТИЕ	F
Хром	1
Черное покрытие	2

ЦИЛИНДР ЗАМАК	DD
Пылезащитный колпачок из нержавеющей стали (с одинаковыми ключами)	03
Пылезащитный колпачок из нержавеющей стали (с разными ключами)	32
CH751 (Пылезащитный колпачок из нержавеющей стали)	07

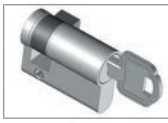

МЕДНЫЙ ЦИЛИНДР	DD
Без цилиндра	00
С одинаковыми ключами	11

БЕЗОПАСНЫЙ ЦИЛИНДР			
Медный цилиндр		Цилиндр Замак	
С одинаковыми ключами	С разными ключами	С одинаковыми ключами	С разными ключами
20	21	22	23